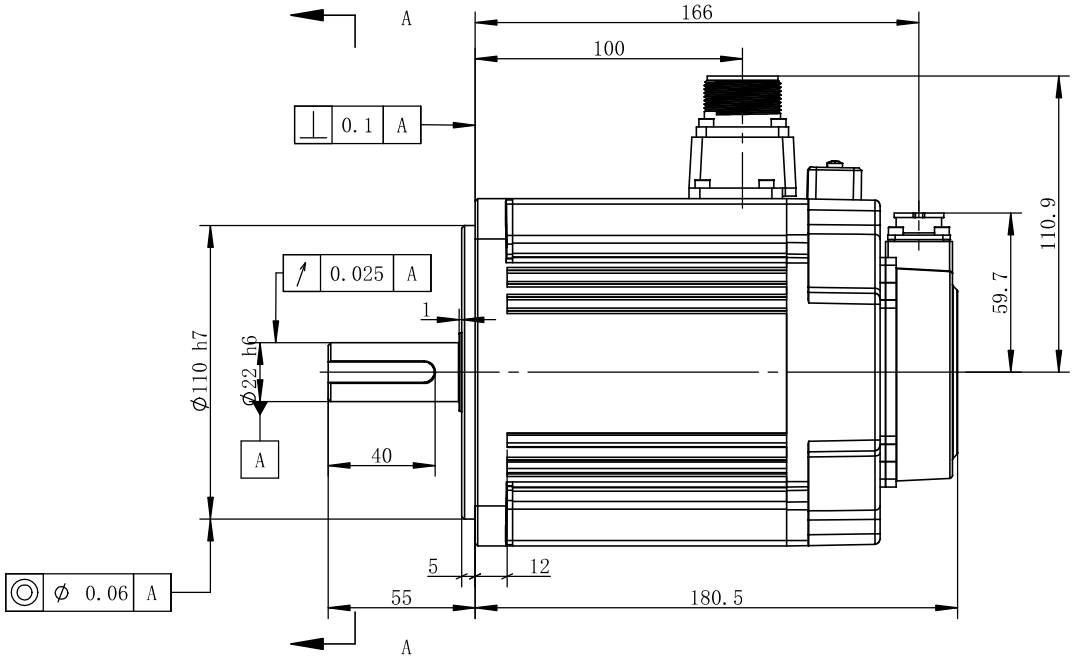

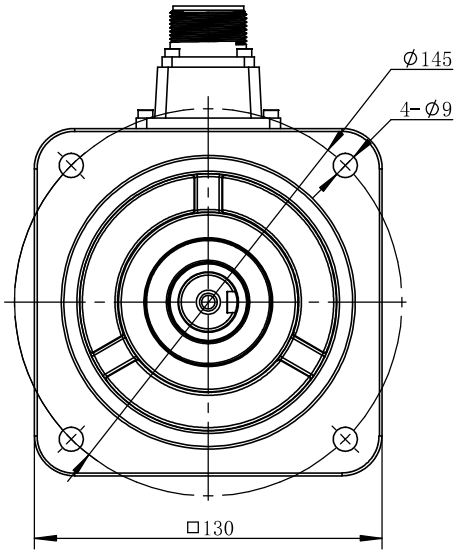

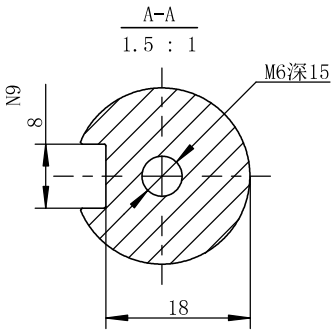

									无锡信捷
标记	处数	分区	更改文件号	签字	日期				外形尺寸图
设 计			标准化			图样标记	图样标记	重量	比例
校 对								Kg	1:5
审 核			会 签						MS6G-130CM15BZ2-21P5
工 艺			批 准			共 1 张	第 1 张		